RW
RWA

SSL High Flow | SSL High Power | SSL Standard Flow | Front Loader

RADFRÄSEN SELBSTNIVELLIERENDE

RW 150 | RW 300 | RW 350 | RW 500 | RWA 500

VIDEO ANSEHEN

Scannen Sie den QR-Code mit Ihrem Smartphone

Sprühanlage zur Staubbindung

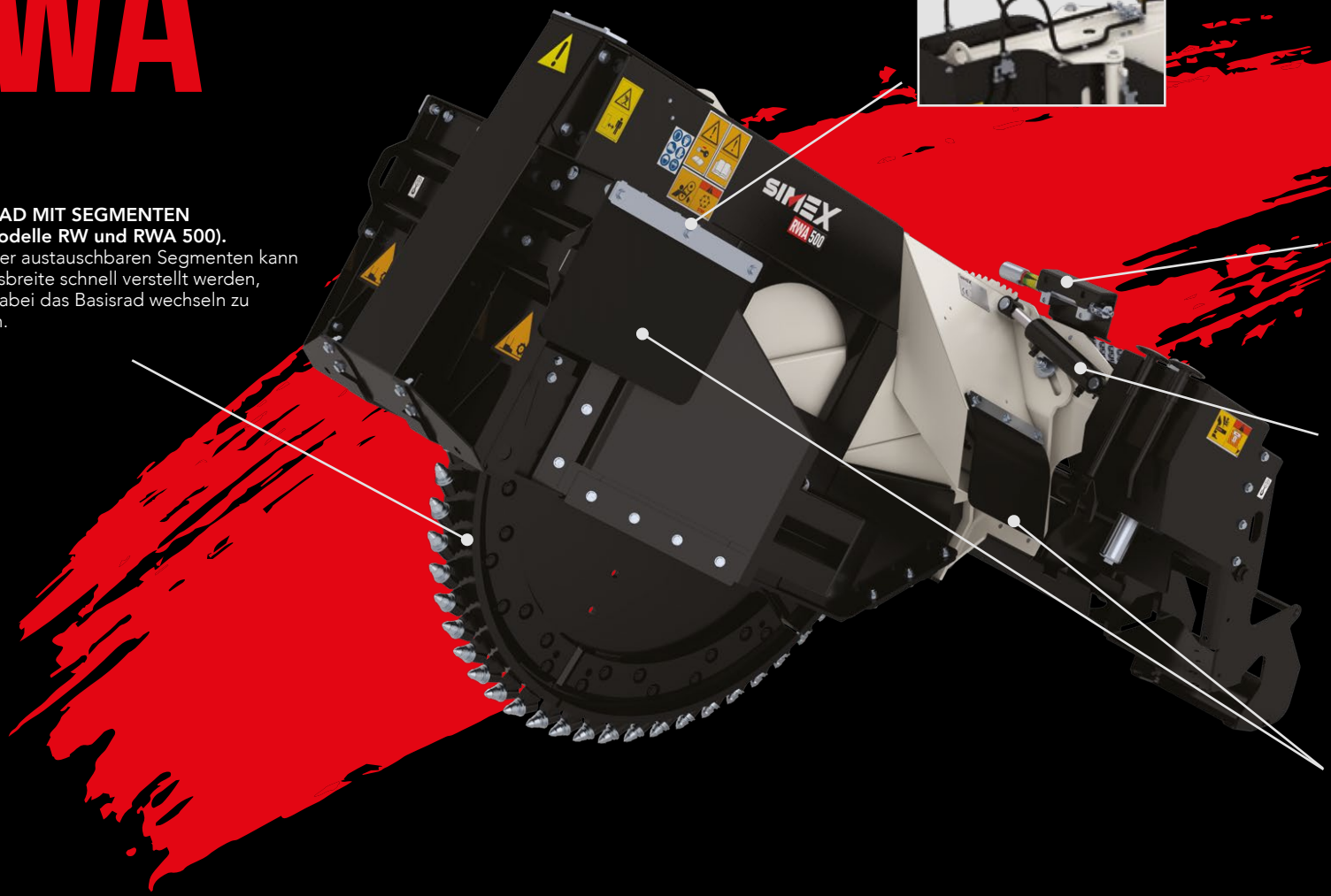

FRÄSRAD MIT SEGMENTEN (nur Modelle RW und RWA 500).
Dank der austauschbaren Segmenten kann die Fräsbreite schnell verstellt werden, ohne dabei das Basisrad wechseln zu müssen.

PERFORMER

Performer (Simex-Patent): Ermöglicht es dem Bediener, die Leistung des Anbaugeräts in Abhängigkeit von der Fahrgeschwindigkeit des Trägergeräts zu optimieren.

HYDRAULISCHE SEITENNEIGUNG (nur Modell RWA).
Simex-Patent das die Schneidescheibe immer vertikal und senkrecht zum Boden hält, auch wenn das Trägergerät nicht parallel zur Fahrbahnoberfläche steht.

MATERIALAUSGABE AUF DER SEITE
Dank der Konstruktion des Materialauswurfs wird ein sauberer Graben in vorgegebener Tiefe hergestellt. Das Aushubmaterial wird auf der rechten sowie linken Seite abgeworfen.

SIMEX
• Patent •

Die für den Anbau an Kompaktlader konzipierten Radfräsen Simex RW und RWA bieten verschiedene Lösungen für Arbeiten auf harten oder kompakten Untergründen wie Asphalt, Beton und Fels: Schneiden und kleine Ausgrabungen, vorgebohrte Gräben, Minigraben und Mikrograben für die Verlegung von Glasfaserkabeln.

DAS SELBSTNIVELLIERENDE SYSTEM

Das selbstnivellierende System garantiert unter jeder Bedingung eine stets konstante Frästiefe, unabhängig vom Bodenprofil und der Lage des Anbaugeräts zum Trägergerät.

VERFÜGBARE RÄDER:

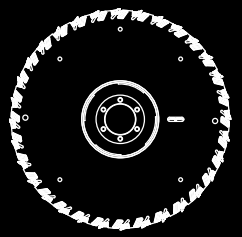

MONOLITHISCHES RAD

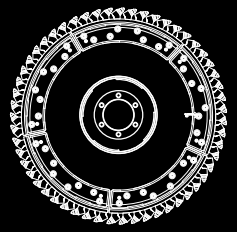

FRÄSRAD MIT SEGMENTEN

STANDARD-ZÄHNE FÜR ASPHALT, BETON UND GESTEIN

Für Radbreiten von 25 und 30 mm

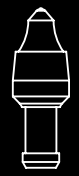

Für Radbreiten von 40 und 50 mm

Für Radbreiten von 80 mm und breiter

OPTIONALS

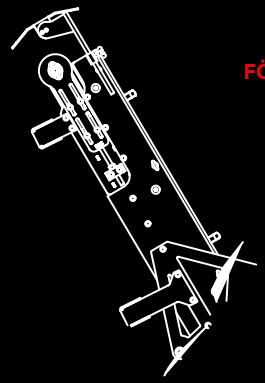

FÖRDERBAND

ABSAUG-KIT

RW 350. *Minigraben mit 30 mm Radbreite.*

RWA 500. *Das Schneiderad bleibt dank der hydraulischen Seitenneigung immer senkrecht, auch wenn das Trägergerät nicht parallel zur Fahrbahn steht.*

RW 150 auf Lader. *Mikrograben 150 mm tief und 25 mm breit.*

RW 500. *Aushub bis zu einer Tiefe von 500 mm für die Verlegung der Glasfasern.*

RW 350. *Minigraben mit 80 mm Breite.*

RW 500 *Minigraben am Straßenrand - 80 mm breit und 500 mm tief - für die anschließende Verlegung von Glasfasern.*

RW 500 *Aushub mit 120 mm breitem Rad für die anschließende Verlegung von Glasfasern.*

MINI- UND MIKRO-GRABEN

Im Gegensatz zum traditionellen Graben lassen sich Mini- und Mikrogräben viel schneller ausführen, produzieren deutlich weniger Aushub und senken die Instandsetzungszeiten und -kosten erheblich. Außerdem wird durch die Möglichkeit, kleinere Trägergeräte einzusetzen, die Größe der Straßenbaustellen zugunsten des Verkehrsflusses, insbesondere in Städten, verringert.

RW 150, RW 300 E RW 350: FÜR DEN ANBAU AN KOMPAKTLADER UND BAGGER

Die RW 150, RW 300 und RW 350 wurden speziell für das Mikro- und Minigraben für die Verlegung von Glasfasern in Endanschlüssen an Gebäuden entwickelt und zeichnen sich durch ihre Vielseitigkeit aus: Sie sind sowohl für den Anbau an einen Kompaktlader als auch an einen Baggerarm (mit dem entsprechenden Befestigungssattel) konzipiert. Die beiden Anbaugeräte garantieren kleine Schnitte und Aushubarbeiten auf harten, kompakten Untergründen wie Asphalt und Beton für Aushubbreiten von 25 bis 80 mm und Tiefen von 100 bis 350 mm.

HYDRAULISCHE SEITENNEIGUNG

Das Modell RWA 500 ist mit einer hydraulischen Seitenneigung ausgestattet, die das Schneiderad immer senkrecht hält, auch wenn das Trägergerät nicht parallel zur Fahrbahnoberfläche steht, wie beim Aushub an der Bordsteinkante.

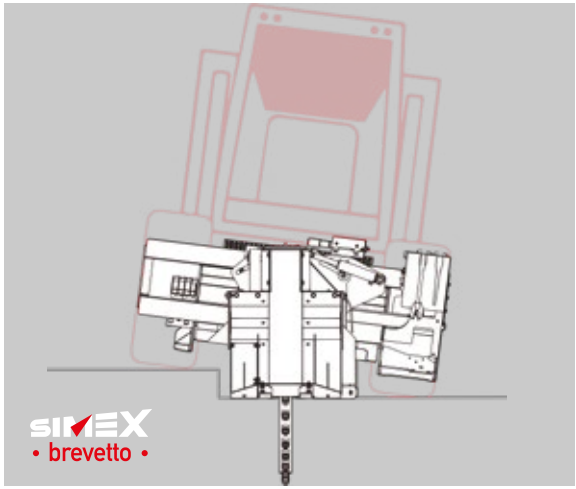

FRÄSRAD MIT SEGMENTEN

Die Modelle RW RWA sind Fräsrädern mit Segmenten ausgestattet. Die Fräsbreite kann schnell verstellt werden, ohne dabei das Basisrad wechseln zu müssen. Die Breite der Verbreiterungssegmenten reicht von mindestens 50 bis zu 120 mm. Die Montage und Demontage der Segmente erfolgt ohne lange Stillstandzeiten oder Werkstattarbeit.

AKTUALISIERTES DATENBLATT HERUNTERLADEN

Scannen Sie den QR-Code mit Ihrem Smartphone

TECHNISCHE DATEN		RW 150	RW 300	RW 350	RW 500	RWA 500
Grabenbreite (A)	mm *inch*	25 - 30 - 40 - 50 *1 - 1,2 - 1,6 - 2*	25 - 30 - 40 - 50 - 80 *1 - 1,2 - 1,6 - 2 - 3,2*	25 - 30 - 40 - 50 - 80 *1 - 1,2 - 1,6 - 2 - 3,2*	50 - 80 - 100 - 120 *2 - 3,2 - 4 - 5*	50 - 80 - 100 - 120 *2 - 3,2 - 4 - 5*
Grabentiefe (B)	mm *inch*	100 - 125 -150 *4 - 5 - 6*	200 - 250 - 300 *8 - 10 - 12*	250 - 300 - 350 *10 - 12 - 14*	250 - 500 *10 - 20*	250 - 500 *10 - 20*
Tiefeneinstellung		mechanisch	mechanisch	mechanisch	hydraulisch	hydraulisch
Seitenverschub		mechanisch	hydraulisch	hydraulisch	hydraulisch	hydraulisch
Art des Rades		monolitisch	monolitisch	monolitisch	mit Segmenten	mit Segmenten
Einsatzgewicht (1)	kg *lbs*	225 (2) - 240 (3) *450 (2) - 530 (3)*	730 (2) - 790 (3) *1600 (2) - 1740 (3)*	940 (2) - 1030 (4) *2070 (2) - 2250 (4)*	1275 - 1340 *2800 - 2950*	1300 - 1400 *2860 - 3080*
Geforderte Ölmenge	l/min *gpm*	30 - 65 *8 - 17*	60 - 115 *16 - 30*	90 - 130 *24 - 34*	100 - 160 *27 - 43*	100 - 160 *27 - 43*
Max. Öldruck	BAR *psi*	250 *3625*	300 *4350*	300 *4350*	300 *4350*	300 *4350*
Seitenneigung		-	-	-	-	●
Förderband		-	-	-	□	□
Absaugvorrichtung		-	-	-	□	□

● *Standard* □ *Auf Wunsch*
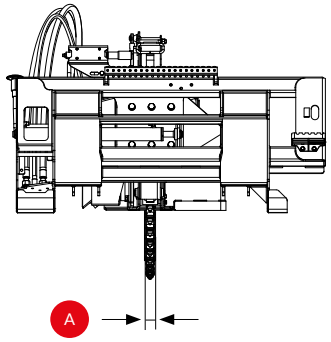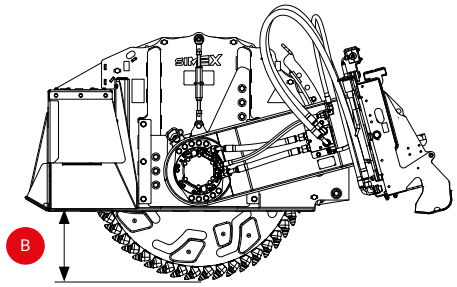
(1) Dem Anwender unterliegt der Nachweis, ob die Eigenschaften des Trägergeräts auf das Gewicht und die Merkmale des gewählten Anbaugeräts abgestimmt sind.
(2) Rad für Aushub in einer Breite von 25 mm.
(3) Rad für Aushub in einer Breite von 50 mm.
(4) Rad für Aushub in einer Breite von 80 mm.
Jegliche Haftung für die bereitgestellten Informationen ausgeschlossen.
Technische Änderungen vorbehalten.